CANNE À RÉSISTANCE DE PLATINE À ISOLATION MINÉRALE

DS11

SET KIT DIN FILS DENUDÉS

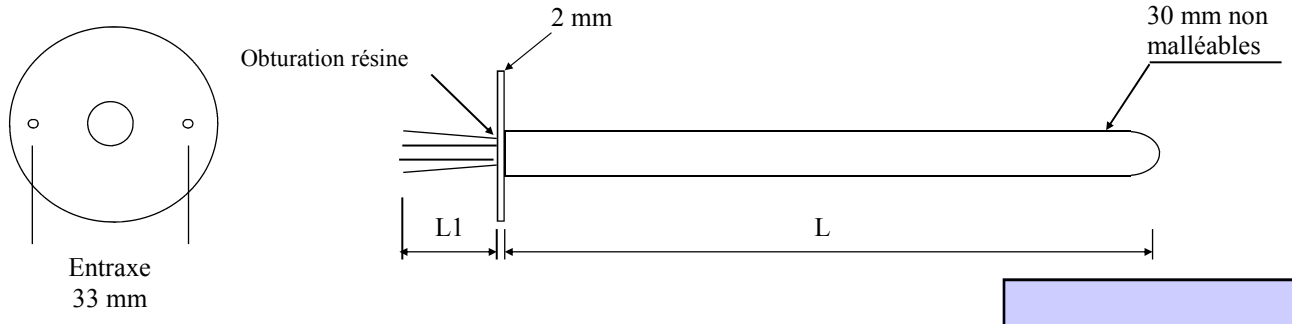

- ***Série :*** Canne à résistance de Platine Pt 100Ω à 0°C (norme DIN CEI 751)
  Isolation minérale magnésie.
  Set Kit Din, fils dénudés. Protecteur Inox lisse.

- ***Interchangeabilité et type de montage :***

Classe	A=1/2Din	B=Din	T=1/3Din
Type de montage	**3** fils	**4** fils	

- ***Plage d'utilisation :***
  260 = -50/+260°C **400** = -50/+400°C **600** = -50/+600°C

- ***Protecteur :***

Ø (mm)	3.0	5.0	6.0	8.0
Inox 321	**X1030**	**X1050**	**X1060**	**X1080**

- ***Longueur du protecteur :*** L (mm)

- ***Nature des fils de sortie :***

  FS : Fils souples (L = 80 mm) **FR :** Fils rigides (L = 20 mm)

- ***Options :*** Raccord coulissant, bride de fixation coulissante, etc...

DS11

POUR COMMANDER

•
•

•••

•••••

••••

••

Exemple : **DS11.A4.400.X645.0700.FS** Capteur à résistance de Platine Pt 100 Ohms - Classe A - Montage 4 fils - Plage d'utilisation –50/+400° C - Isolation minérale magnésie - Protecteur Inox 316L Ø 4.5 mm - Longueur utile 700 mm - Sortie Set Kit Din 4 fils souples 80 mm.

NOTICE : 19/02/2015

CNT . 5 rue saint léger . 27190 . EMANVILLE - Tél : 33.(0)2.32.35.56.99 Fax : 33.(0)2.32.35.57.30 Mail : contact@cnt-capteur.com